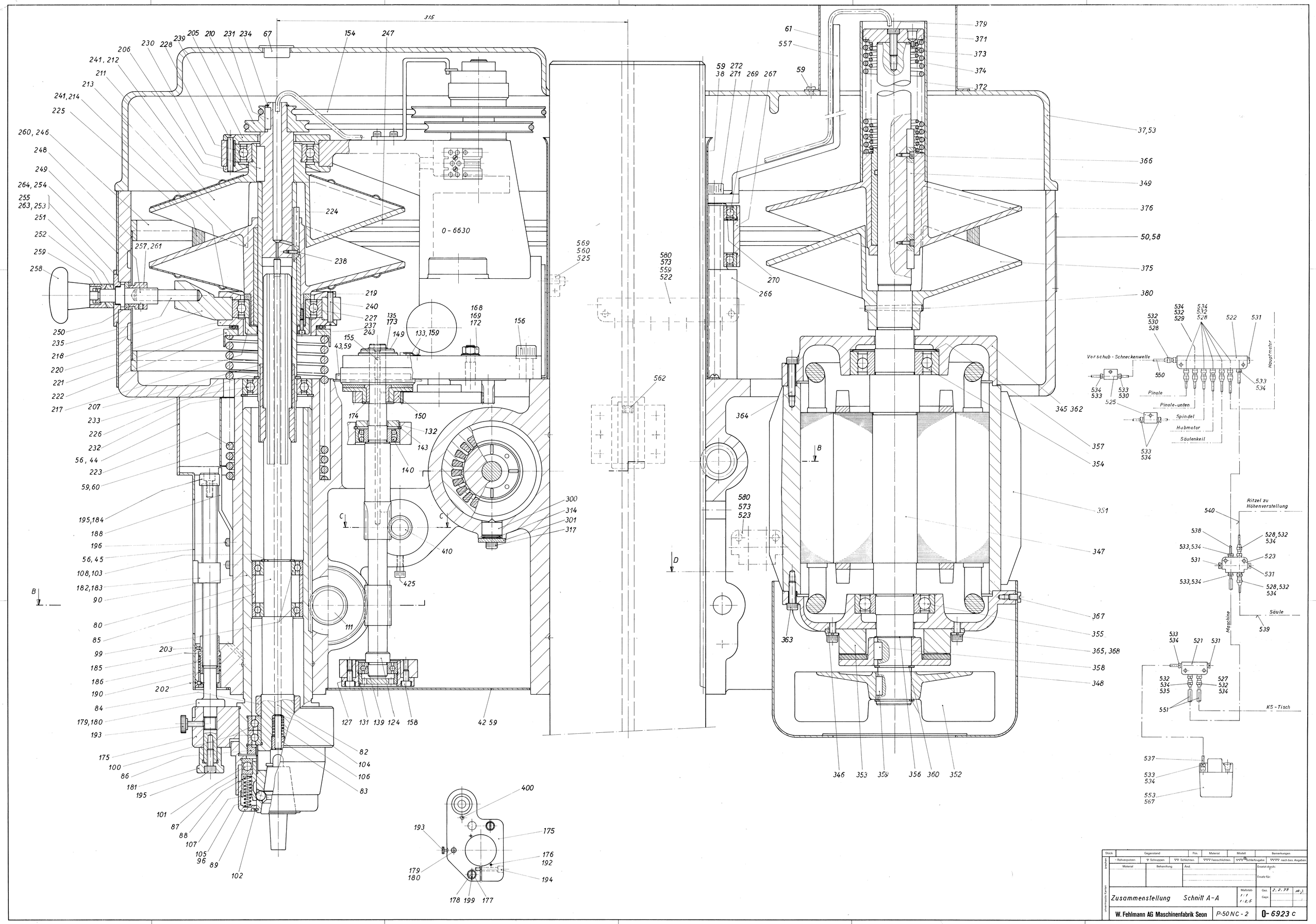

Stück	Gegenstand	Pos.	Material	Modell	Bemerkungen
	- Rohverputzen ▽ Schruppen ▽▽ Schlichten	▽▽▽ Feinschlichten	▽▽▽▽ Schleifzugabe	▽▽▽▽ nach bes. Angaben	

Material	Behandlung	Änd.	Ersetzt durch: / Ersatz für:

Zusammenstellung Schnitt A-A

Maßstab 1:1 1:2,5

Gez. 2.2.79 W.J.

Gepr.

W. Fehlmann AG Maschinenfabrik Seon | P-50 NC-2 | 0-6923 c