FYD-XYJ181129

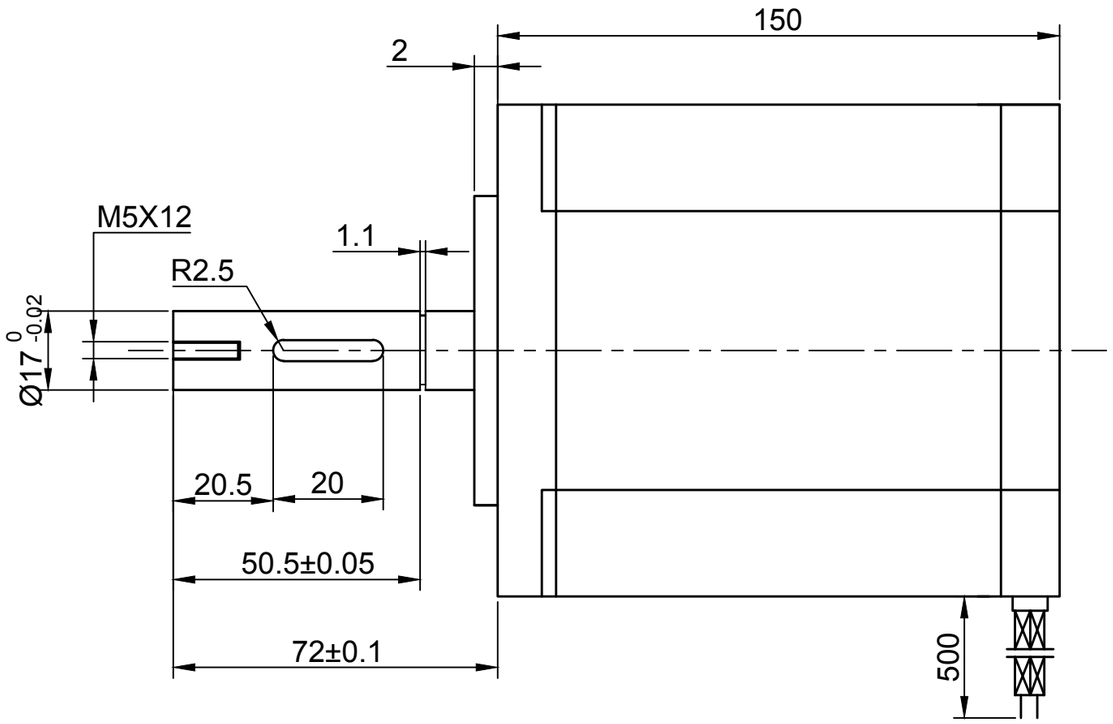

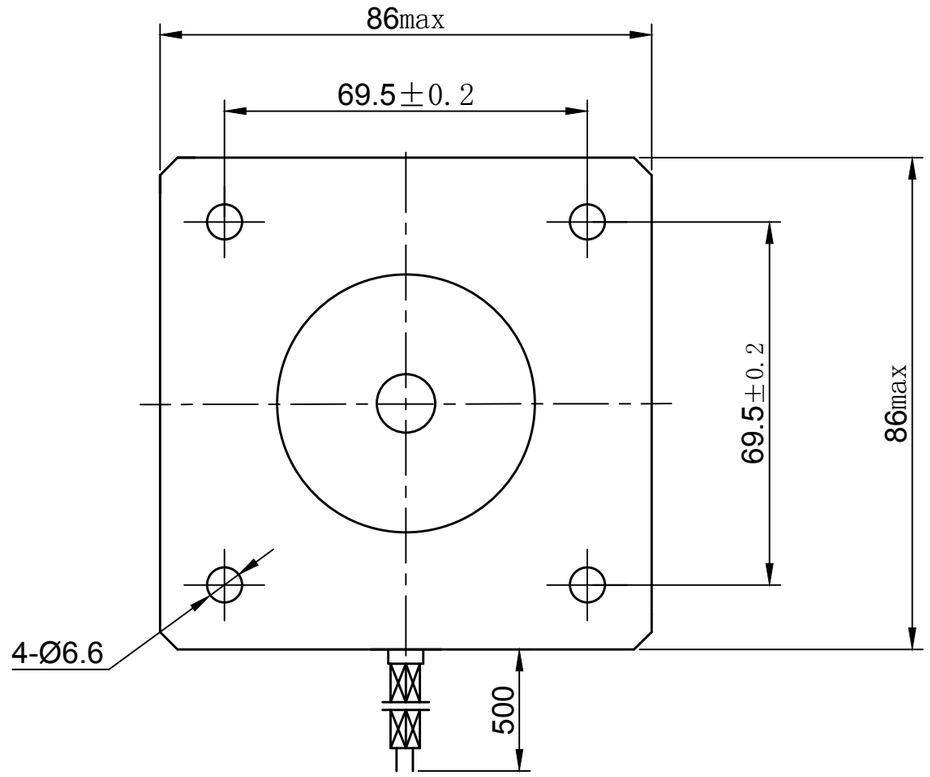

（Unit: mm)

Wiring diagram

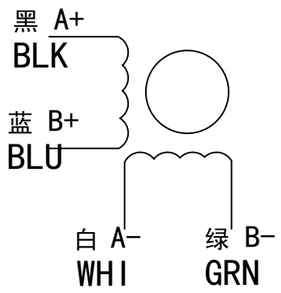

电机参数 Technical parameters	
步距角 Step angle	1.8°
相数 Number of phase	2
额定电流 Ratde current	6A
电阻 Resistance per phase	1.65Ω±10%
电感 Inductance per phase	9.7mH±20%
保持转矩 Holding torque	12N.m
绝缘等级 Insulation class	Class B
绝缘电阻 Insulationresistance	100MΩmin（500VDC）
重量 Weight	5.2

标记	处数	更改文件名	签 字	日 期
设 计				
			日 期	

FM86150SJD04-P
规格书
Specification

图 样 标 记				重 量	比 例
					1:1
共 张				第 张	

FUYU

FM86150SJD04-P
混合式步进电机
Hybrid stepping motor

FYD-XYJ181129