FYD-XB160617A

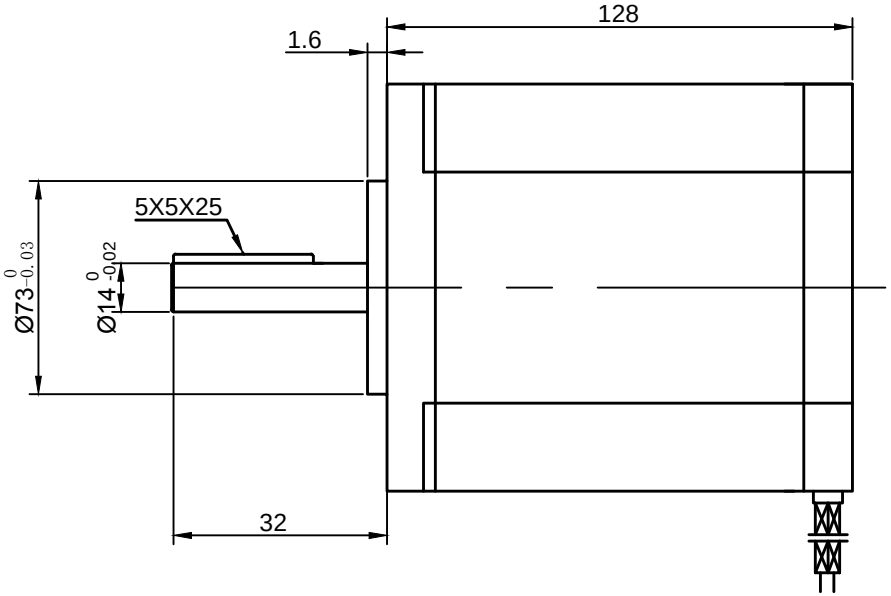

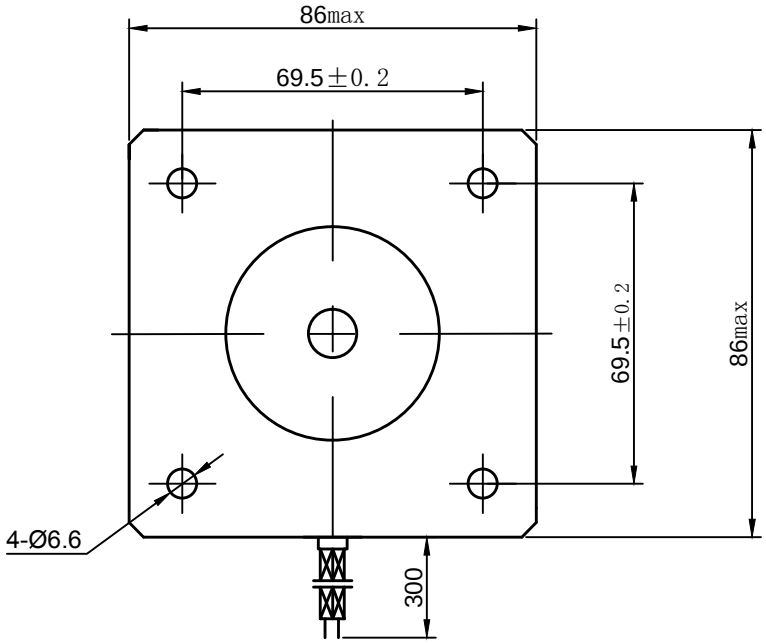

Wiring diagram

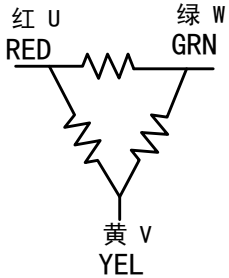

（Unit: mm)

电机参数 Technical parameters	
步距角 Step angle	1.2°
相数 Number of phase	3
额定电流 Rated current	3A
电阻 Resistance per phase	2.48Ω±10%
电感 Inductance per phase	13.9mH±20%
保持转矩 Holding torque	7N.m
绝缘等级 Insulation class	Class B
绝缘电阻 Insulationresistance	100MΩmin (500VDC)
重量 Weight	4 Kg

标记	处数	更改文件名	签 字	日 期
设 计				
			日 期	

FM86128SJT03
规格书
Specification

图 样 标 记	重 量	比 例
		1:1
共 张	第 张	

FUYU

FM86128SJT03
混合式步进电机
Hybrid stepping motor

FYD-XB160617A